SEG PRO 2500*2500

MOSSTAND
торгово-выставочное оборудование

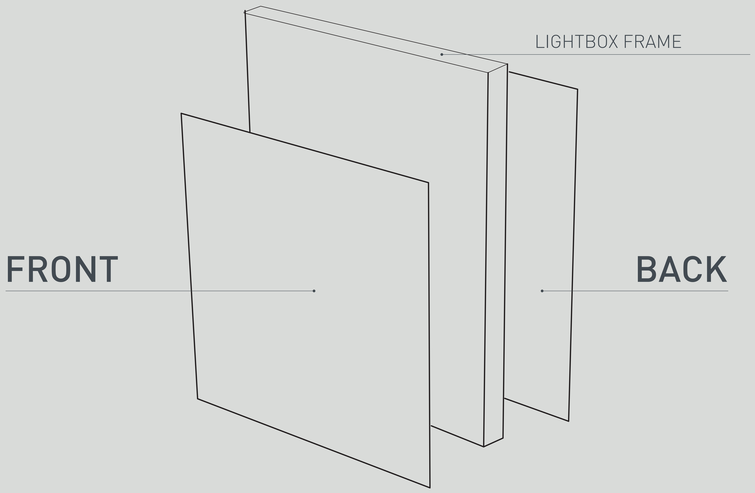

1. Импортируйте данный файл в программу Adobe Illustrator
2. В параметрах документа должна стоять единица измерения «миллиметры»
3. Разместите макет внутри серого прямоугольника (размер печати) и экспортируйте только макет в формат .tiff (150 dpi при масштабе 1:1, CMYK)
4. Экспортируйте сохраненный макет в программу Adobe Illustrator, добавьте отдельным слоем контур реза (красный контур). Сохраните файл в формат .PDF

! Каждый макет необходимо сохранить отдельным файлом в формате **.PDF**. Файл должен состоять из **ДВУХ** слоев:
1. контур реза (красная линия)
2. сам макет

- **CMYK** format
- **150** dpi
- **PDF** (TIFF + Bleed Size Line)

SCALE 1:2

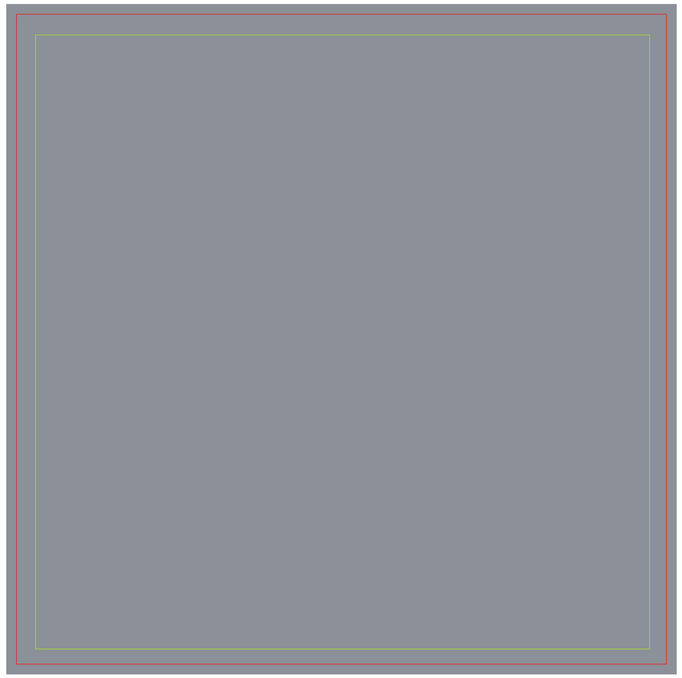

- Ш2620*В2620
- Ш2540*В2540
- Ш2400*В2400

Print Size (Размер печати)
Размести макет на всю ширину и высоту данного размера. Сохраните свой макет в формате tiff данного размера.

Bleed Size (Контур реза)
Линия реза полотна. Допускается смещение готового формата до 30 мм. Данную линию необходимо сохранить отдельным слоем в .pdf.

Safe Visual Area (Безопасная зона)
Рекомендуем разместить значимые элементы макета в пределах данного поля. Сохранять контур данной линии не требуется.

SEG PRO 3000*2500

MOSSTAND
торгово-выставочное оборудование

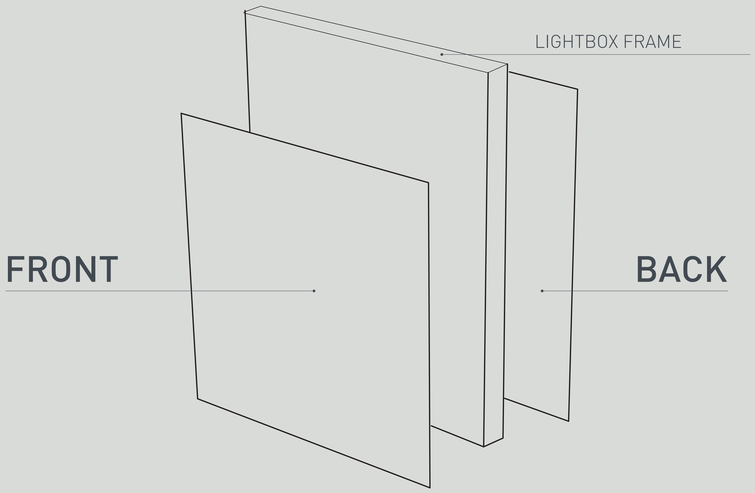

1. Импортируйте данный файл в программу Adobe Illustrator
2. В параметрах документа должна стоять единица измерения «миллиметры»
3. Разместите макет внутри серого прямоугольника (размер печати) и экспортируйте только макет в формат .tiff (150 dpi при масштабе 1:1, CMYK)
4. Экспортируйте сохраненный макет в программу Adobe Illustrator, добавьте отдельным слоем контур реза (красный контур). Сохраните файл в формат .PDF

! Каждый макет необходимо сохранить отдельным файлом в формате **.PDF**. Файл должен состоять из **ДВУХ** слоев:
1. контур реза (красная линия)
2. сам макет

- **CMYK** format
- **150** dpi
- **PDF** (TIFF + Bleed Size Line)

SCALE 1:2

- Ш3620*В2620
- Ш3540*В2540
- Ш3400*В2400

Print Size (Размер печати)
Размести макет на всю ширину и высоту данного размера. Сохраните свой макет в формате tiff данного размера.

Bleed Size (Контур реза)
Линия реза полотна. Допускается смещение готового формата до 30 мм. Данную линию необходимо сохранить отдельным слоем в .pdf.

Safe Visual Area (Безопасная зона)
Рекомендуем разместить значимые элементы макета в пределах данного поля. Сохранять контур данной линии не требуется.

SEG PRO 850*2250

MOSSTAND
торгово-выставочное оборудование

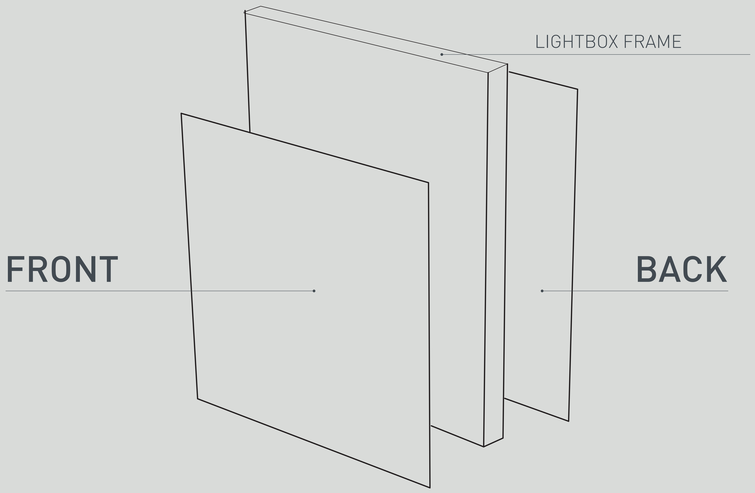

1. Импортируйте данный файл в программу Adobe Illustrator
2. В параметрах документа должна стоять единица измерения «миллиметры»
3. Разместите макет внутри серого прямоугольника (размер печати) и экспортируйте только макет в формат .tiff (150 dpi при масштабе 1:1, CMYK)
4. Экспортируйте сохраненный макет в программу Adobe Illustrator, добавьте отдельным слоем контур реза (красный контур). Сохраните файл в формат .PDF

! Каждый макет необходимо сохранить отдельным файлом в формате **.PDF**. Файл должен состоять из **ДВУХ** слоев:
1. контур реза (красная линия)
2. сам макет

- **CMYK** format
- **150** dpi
- **PDF** (TIFF + Bleed Size Line)

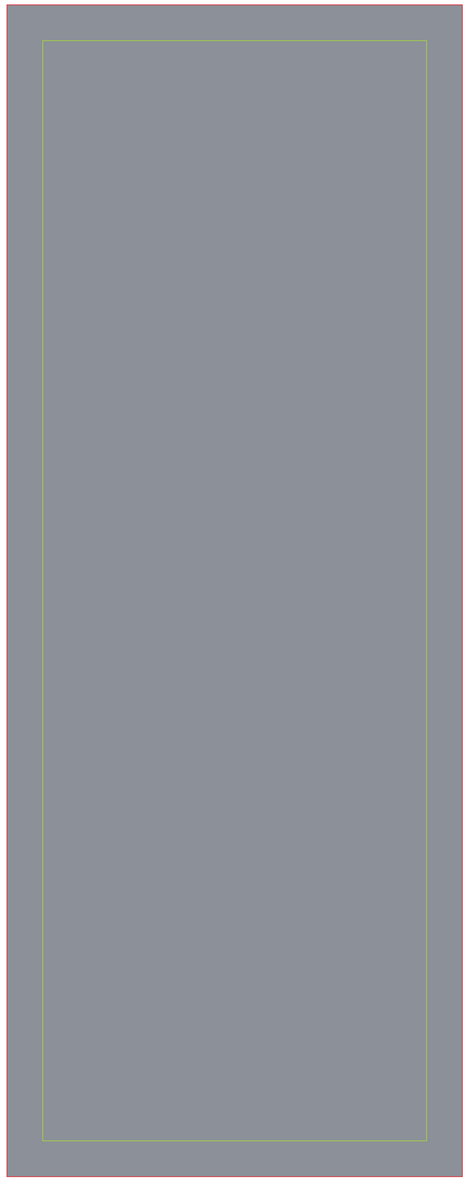

● Ш890*В2290 ● Ш890*В2290 ● Ш750*В2150

● **Print Size** (Размер печати)
Размести макет на всю ширину и высоту данного размера. Сохраните свой макет в формате tiff данного размера.

● **Bleed Size** (Контур реза)
Линия реза полотна. Допускается смещение готового формата до 30 мм. Данную линию необходимо сохранить отдельным слоем в .pdf.

● **Safe Visual Area** (Безопасная зона)
Рекомендуем разместить значимые элементы макета в пределах данного поля. Сохранять контур данной линии не требуется.

SEG PRO 850*2500

MOSSTAND
торгово-выставочное оборудование

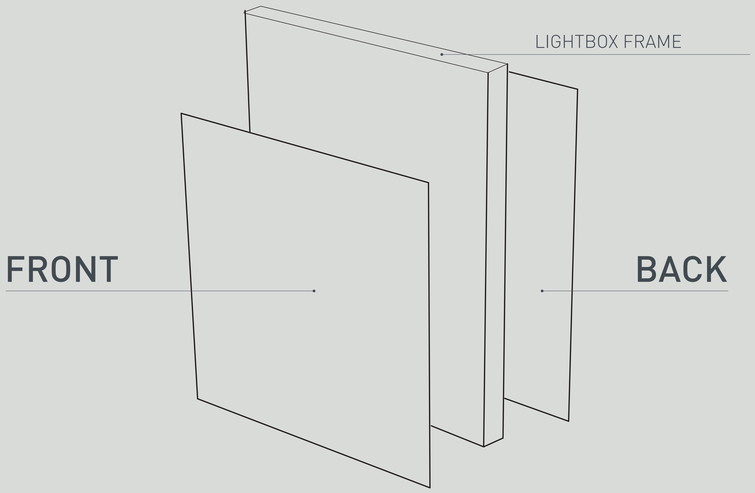

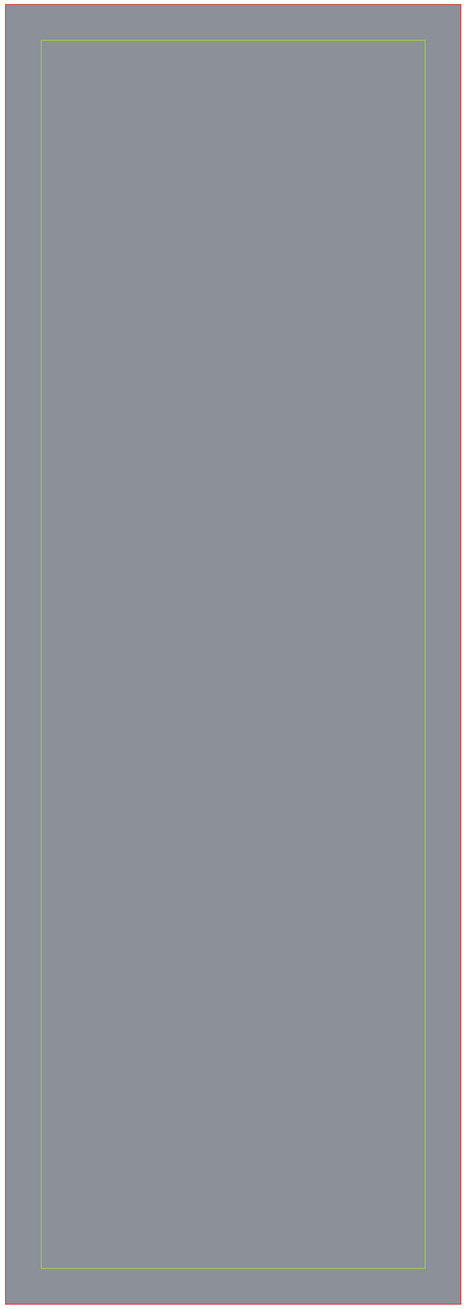

1. Импортируйте данный файл в программу Adobe Illustrator
2. В параметрах документа должна стоять единица измерения «миллиметры»
3. Разместите макет внутри серого прямоугольника (размер печати) и экспортируйте только макет в формат .tiff (150 dpi при масштабе 1:1, CMYK)
4. Экспортируйте сохраненный макет в программу Adobe Illustrator, добавьте отдельным слоем контур реза (красный контур). Сохраните файл в формат .PDF

! Каждый макет необходимо сохранить отдельным файлом в формате **.PDF**. Файл должен состоять из **ДВУХ** слоев:
1. контур реза (красная линия)
2. сам макет

- **CMYK** format
- **150** dpi
- **PDF** (TIFF + Bleed Size Line)

Ш890*В2540 **Ш890*В2540** **Ш750*В2400**

Print Size (Размер печати)
Размести макет на всю ширину и высоту данного размера. Сохраните свой макет в формате tiff данного размера.

Bleed Size (Контур реза)
Линия реза полотна. Допускается смещение готового формата до 30 мм. Данную линию необходимо сохранить отдельным слоем в .pdf.

Safe Visual Area (Безопасная зона)
Рекомендуем разместить значимые элементы макета в пределах данного поля. Сохранять контур данной линии не требуется.

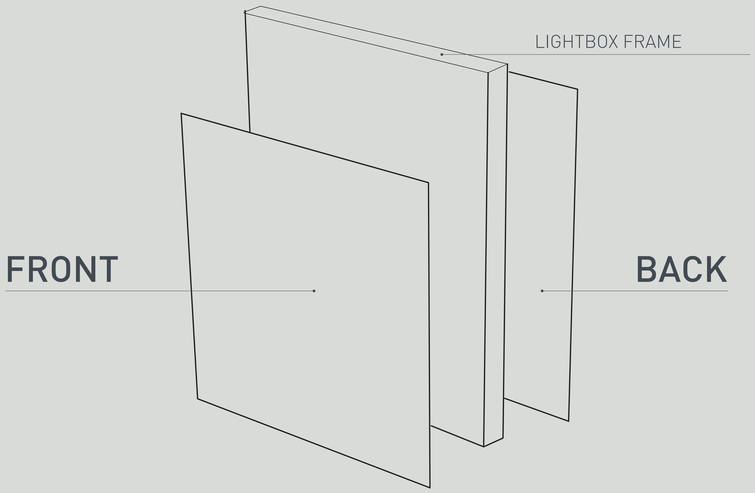

1. Импортируйте данный файл в программу Adobe Illustrator
2. В параметрах документа должна стоять единица измерения «миллиметры»
3. Разместите макет внутри серого прямоугольника (размер печати) и экспортируйте только макет в формат .tiff (150 dpi при масштабе 1:1, CMYK)
4. Экспортируйте сохраненный макет в программу Adobe Illustrator, добавьте отдельным слоем контур реза (красный контур). Сохраните файл в формат .PDF

! Каждый макет необходимо сохранить отдельным файлом в формате **.PDF**. Файл должен состоять из **ДВУХ** слоев:
1. контур реза (красная линия)
2. сам макет

- **CMYK** format
- **150** dpi
- **PDF** (TIFF + Bleed Size Line)

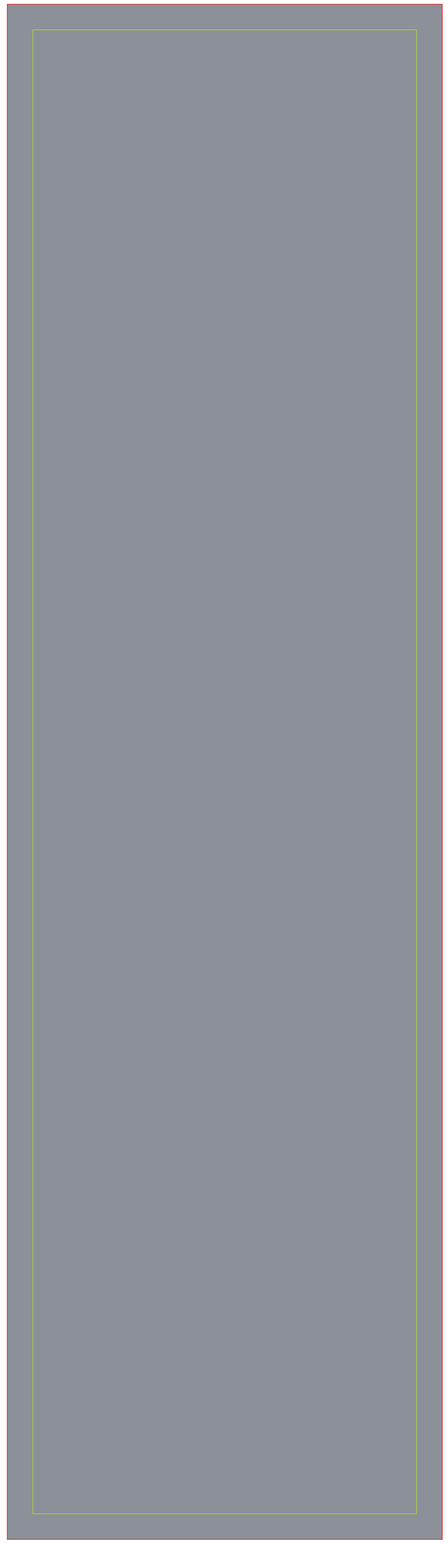

MOSSTAND
торгово-выставочное оборудование

SEG PRO 850*3000

Ш850*В3000 **Ш850*В3000** **Ш750*В2900**

Print Size (Размер печати)
Размести макет на всю ширину и высоту данного размера. Сохраните свой макет в формате tiff данного размера.

Bleed Size (Контур реза)
Линия реза полотна. Допускается смещение готового формата до 30 мм. Данную линию необходимо сохранить отдельным слоем в .pdf.

Safe Visual Area (Безопасная зона)
Рекомендуем разместить значимые элементы макета в пределах данного поля. Сохранять контур данной линии не требуется.

SEG PRO 1000*2250

MOSSTAND
торгово-выставочное оборудование

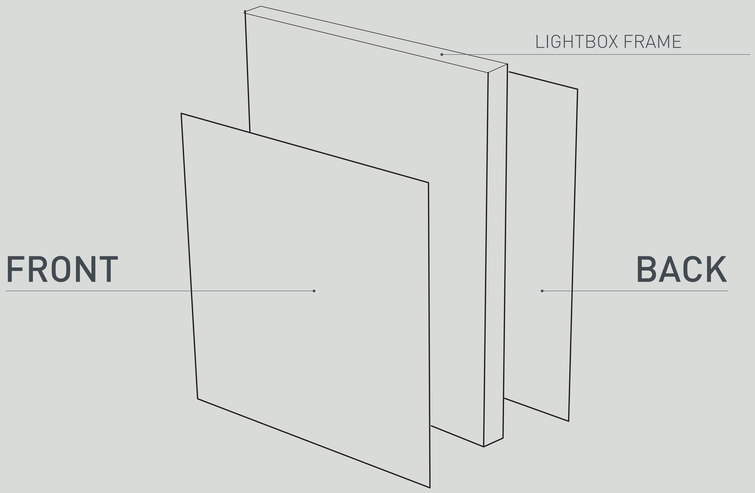

SCALE 1:2

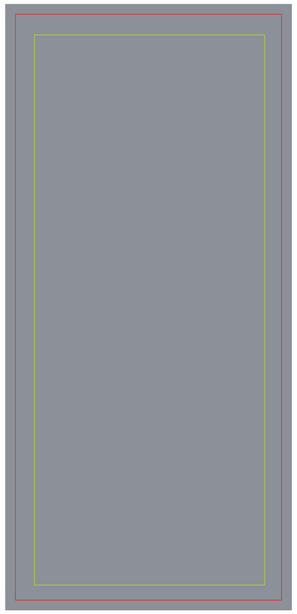

- Ш1120*В2370
- Ш1040*В2290
- Ш900*В2150

1. Импортируйте данный файл в программу Adobe Illustrator
2. В параметрах документа должна стоять единица измерения «миллиметры»
3. Разместите макет внутри серого прямоугольника (размер печати) и экспортируйте только макет в формат .tiff (150 dpi при масштабе 1:1, CMYK)
4. Экспортируйте сохраненный макет в программу Adobe Illustrator, добавьте отдельным слоем контур реза (красный контур). Сохраните файл в формат .PDF

! Каждый макет необходимо сохранить отдельным файлом в формате **.PDF**. Файл должен состоять из **ДВУХ** слоев:
1. контур реза (красная линия)
2. сам макет

- **CMYK** format
- **150** dpi
- **PDF** (TIFF + Bleed Size Line)

Print Size (Размер печати)
Размести макет на всю ширину и высоту данного размера. Сохраните свой макет в формате tiff данного размера.

Bleed Size (Контур реза)
Линия реза полотна. Допускается смещение готового формата до 30 мм. Данную линию необходимо сохранить отдельным слоем в .pdf.

Safe Visual Area (Безопасная зона)
Рекомендуем разместить значимые элементы макета в пределах данного поля. Сохранять контур данной линии не требуется.

SEG PRO 1000*2500

MOSSTAND
торгово-выставочное оборудование

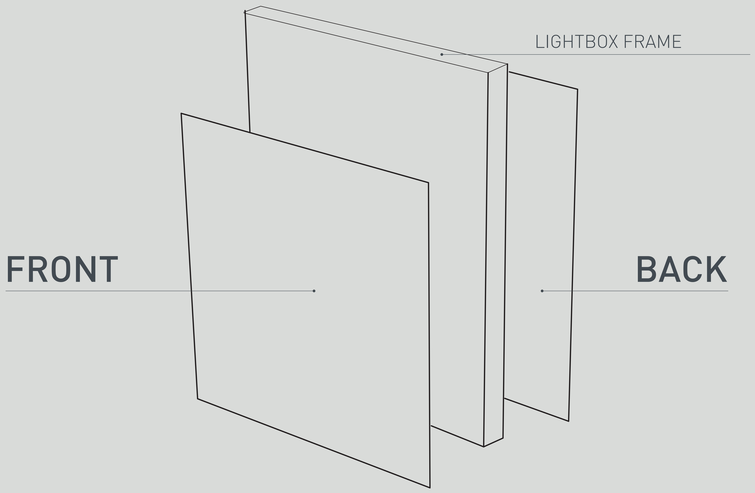

1. Импортируйте данный файл в программу Adobe Illustrator
2. В параметрах документа должна стоять единица измерения «миллиметры»
3. Разместите макет внутри серого прямоугольника (размер печати) и экспортируйте только макет в формат .tiff (150 dpi при масштабе 1:1, CMYK)
4. Экспортируйте сохраненный макет в программу Adobe Illustrator, добавьте отдельным слоем контур реза (красный контур). Сохраните файл в формат .PDF

! Каждый макет необходимо сохранить отдельным файлом в формате **.PDF**. Файл должен состоять из **ДВУХ** слоев:
1. контур реза (красная линия)
2. сам макет

- **CMYK** format
- **150** dpi
- **PDF** (TIFF + Bleed Size Line)

SCALE 1:2

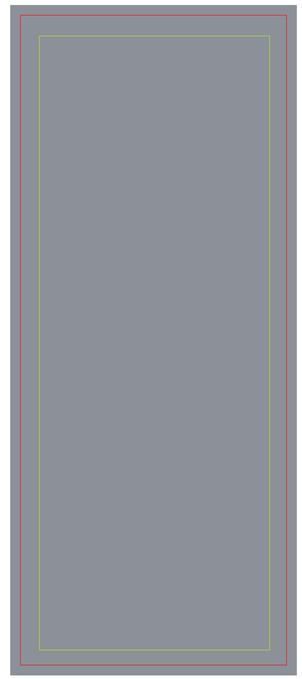

- Ш1120*В2620
- Ш1040*В2540
- Ш900*В2400

Print Size (Размер печати)
Размести макет на всю ширину и высоту данного размера. Сохраните свой макет в формате tiff данного размера.

Bleed Size (Контур реза)
Линия реза полотна. Допускается смещение готового формата до 30 мм. Данную линию необходимо сохранить отдельным слоем в .pdf.

Safe Visual Area (Безопасная зона)
Рекомендуем разместить значимые элементы макета в пределах данного поля. Сохранять контур данной линии не требуется.

SEG PRO 1250*2500

MOSSTAND
торгово-выставочное оборудование

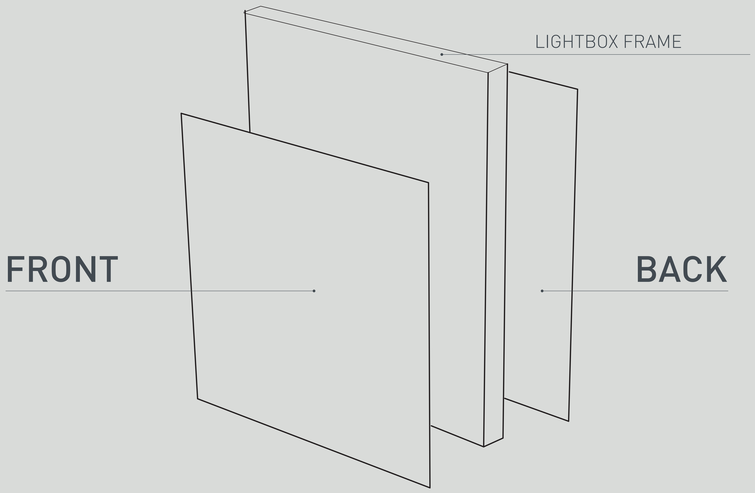

1. Импортируйте данный файл в программу Adobe Illustrator
2. В параметрах документа должна стоять единица измерения «миллиметры»
3. Разместите макет внутри серого прямоугольника (размер печати) и экспортируйте только макет в формат .tiff (150 dpi при масштабе 1:1, CMYK)
4. Экспортируйте сохраненный макет в программу Adobe Illustrator, добавьте отдельным слоем контур реза (красный контур). Сохраните файл в формат .PDF

! Каждый макет необходимо сохранить отдельным файлом в формате **.PDF**. Файл должен состоять из **ДВУХ** слоев:
1. контур реза (красная линия)
2. сам макет

- **CMYK** format
- **150** dpi
- **PDF** (TIFF + Bleed Size Line)

SCALE 1:2

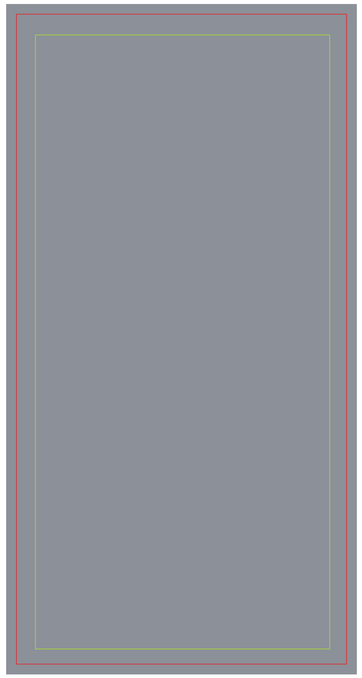

- Ш1370*В2620
- Ш1290*В2540
- Ш1150*В2400

Print Size (Размер печати)
Размести макет на всю ширину и высоту данного размера. Сохраните свой макет в формате tiff данного размера.

Bleed Size (Контур реза)
Линия реза полотна. Допускается смещение готового формата до 30 мм. Данную линию необходимо сохранить отдельным слоем в .pdf.

Safe Visual Area (Безопасная зона)
Рекомендуем разместить значимые элементы макета в пределах данного поля. Сохранять контур данной линии не требуется.

SEG PRO 2000*2500

MOSSTAND
торгово-выставочное оборудование

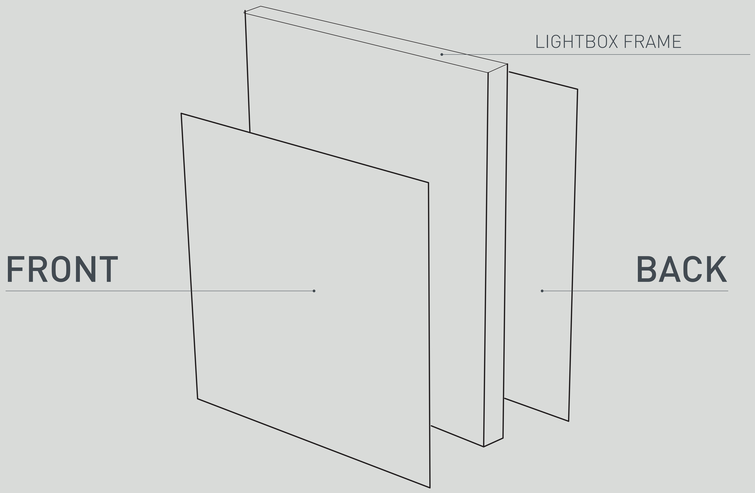

1. Импортируйте данный файл в программу Adobe Illustrator
2. В параметрах документа должна стоять единица измерения «миллиметры»
3. Разместите макет внутри серого прямоугольника (размер печати) и экспортируйте только макет в формат .tiff (150 dpi при масштабе 1:1, CMYK)
4. Экспортируйте сохраненный макет в программу Adobe Illustrator, добавьте отдельным слоем контур реза (красный контур). Сохраните файл в формат .PDF

! Каждый макет необходимо сохранить отдельным файлом в формате **.PDF**. Файл должен состоять из **ДВУХ** слоев:
1. контур реза (красная линия)
2. сам макет

- **CMYK** format
- **150** dpi
- **PDF** (TIFF + Bleed Size Line)

SCALE 1:2

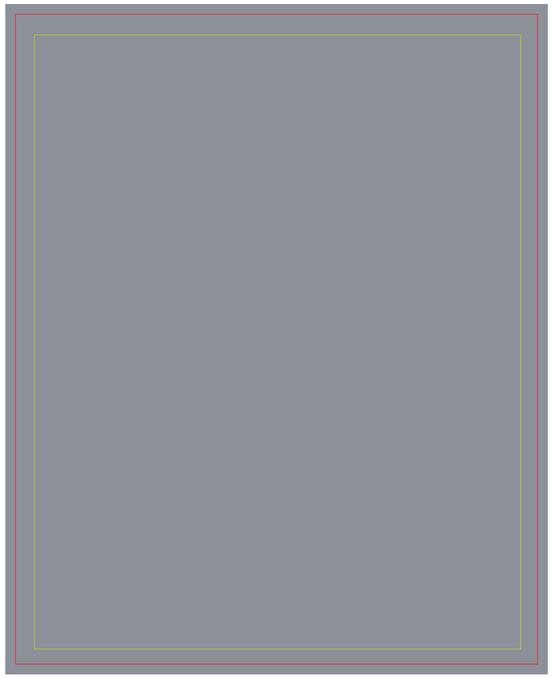

- Ш2120*В2620
- Ш2040*В2540
- Ш1900*В2400

Print Size (Размер печати)
Размести макет на всю ширину и высоту данного размера. Сохраните свой макет в формате tiff данного размера.

Bleed Size (Контур реза)
Линия реза полотна. Допускается смещение готового формата до 30 мм. Данную линию необходимо сохранить отдельным слоем в .pdf.

Safe Visual Area (Безопасная зона)
Рекомендуем разместить значимые элементы макета в пределах данного поля. Сохранять контур данной линии не требуется.

SEG PRO 2000*3000

MOSSTAND
торгово-выставочное оборудование

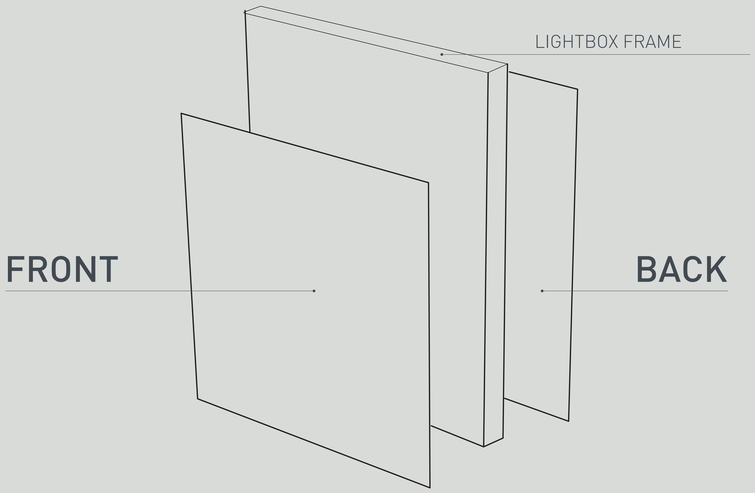

SCALE 1:2

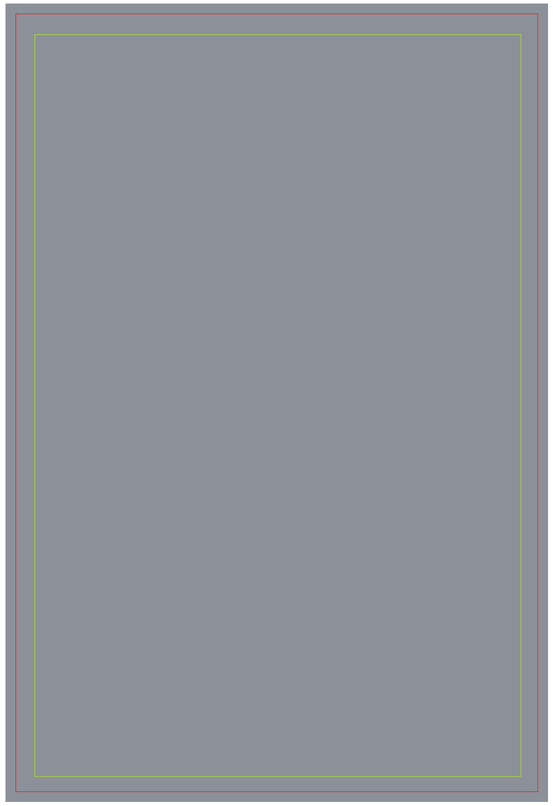

- Ш2120*В3120
- Ш2040*В3040
- Ш1900*В3090

1. Импортируйте данный файл в программу Adobe Illustrator
2. В параметрах документа должна стоять единица измерения «миллиметры»
3. Разместите макет внутри серого прямоугольника (размер печати) и экспортируйте только макет в формат .tiff (150 dpi при масштабе 1:1, CMYK)
4. Экспортируйте сохраненный макет в программу Adobe Illustrator, добавьте отдельным слоем контур реза (красный контур). Сохраните файл в формат .PDF

! Каждый макет необходимо сохранить отдельным файлом в формате **.PDF**. Файл должен состоять из **ДВУХ** слоев:
1. контур реза (красная линия)
2. сам макет

- **CMYK** format
- **150** dpi
- **PDF** (TIFF + Bleed Size Line)

Print Size (Размер печати)
Размести макет на всю ширину и высоту данного размера. Сохраните свой макет в формате tiff данного размера.

Bleed Size (Контур реза)
Линия реза полотна. Допускается смещение готового формата до 30 мм. Данную линию необходимо сохранить отдельным слоем в .pdf.

Safe Visual Area (Безопасная зона)
Рекомендуем разместить значимые элементы макета в пределах данного поля. Сохранять контур данной линии не требуется.

SEG PRO 2000*2250

MOSSTAND
торгово-выставочное оборудование

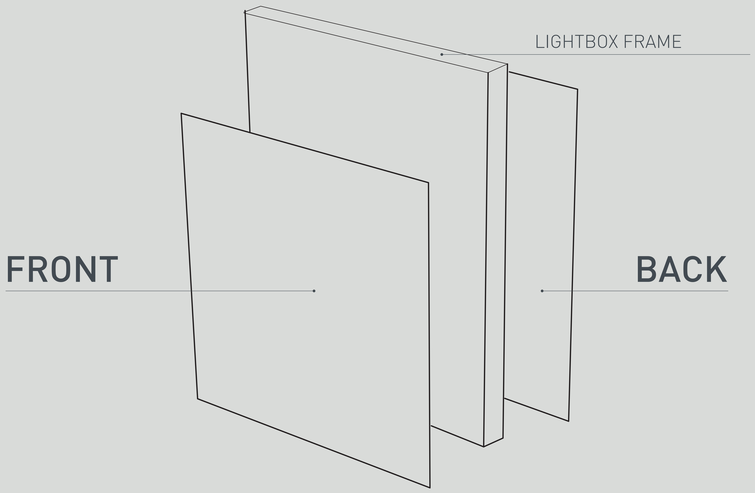

SCALE 1:2

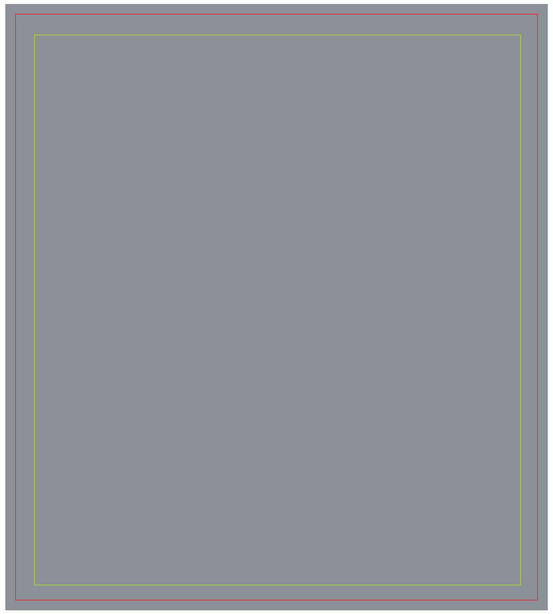

- Ш2120*В2370
- Ш2040*В2290
- Ш2090*В2150

1. Импортируйте данный файл в программу Adobe Illustrator
2. В параметрах документа должна стоять единица измерения «миллиметры»
3. Разместите макет внутри серого прямоугольника (размер печати) и экспортируйте только макет в формат .tiff (150 dpi при масштабе 1:1, CMYK)
4. Экспортируйте сохраненный макет в программу Adobe Illustrator, добавьте отдельным слоем контур реза (красный контур). Сохраните файл в формат .PDF

! Каждый макет необходимо сохранить отдельным файлом в формате **.PDF**. Файл должен состоять из **ДВУХ** слоев:
1. контур реза (красная линия)
2. сам макет

- **CMYK** format
- **150** dpi
- **PDF** (TIFF + Bleed Size Line)

Print Size (Размер печати)
Размести макет на всю ширину и высоту данного размера. Сохраните свой макет в формате tiff данного размера.

Bleed Size (Контур реза)
Линия реза полотна. Допускается смещение готового формата до 30 мм. Данную линию необходимо сохранить отдельным слоем в .pdf.

Safe Visual Area (Безопасная зона)
Рекомендуем разместить значимые элементы макета в пределах данного поля. Сохранять контур данной линии не требуется.

SEG PRO 3000*2500

MOSSTAND
торгово-выставочное оборудование

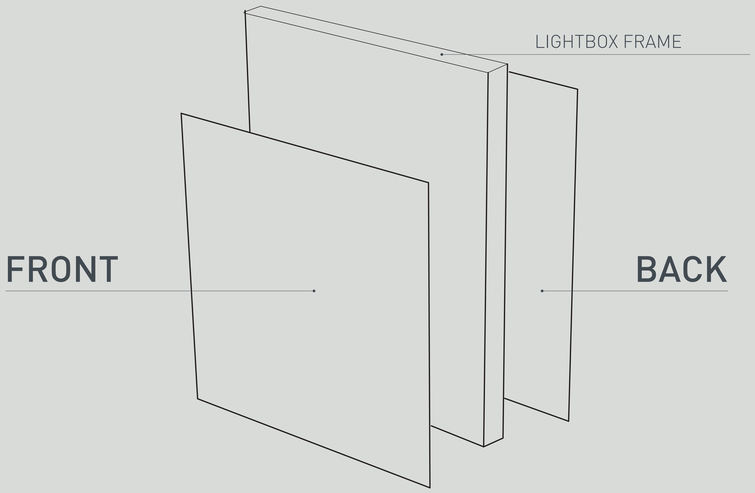

1. Импортируйте данный файл в программу Adobe Illustrator
2. В параметрах документа должна стоять единица измерения «миллиметры»
3. Разместите макет внутри серого прямоугольника (размер печати) и экспортируйте только макет в формат .tiff (150 dpi при масштабе 1:1, CMYK)
4. Экспортируйте сохраненный макет в программу Adobe Illustrator, добавьте отдельным слоем контур реза (красный контур). Сохраните файл в формат .PDF

! Каждый макет необходимо сохранить отдельным файлом в формате **.PDF**. Файл должен состоять из **ДВУХ** слоев:
1. контур реза (красная линия)
2. сам макет

- **CMYK** format
- **150** dpi
- **PDF** (TIFF + Bleed Size Line)

SCALE 1:2

- **Ш3120*В2620**
- **Ш3040*В2540**
- **Ш3090*В2400**

Print Size (Размер печати)
Размести макет на всю ширину и высоту данного размера. Сохраните свой макет в формате tiff данного размера.

Bleed Size (Контур реза)
Линия реза полотна. Допускается смещение готового формата до 30 мм. Данную линию необходимо сохранить отдельным слоем в .pdf.

Safe Visual Area (Безопасная зона)
Рекомендуем разместить значимые элементы макета в пределах данного поля. Сохранять контур данной линии не требуется.

SEG PRO 3000*3000

MOSSTAND
торгово-выставочное оборудование

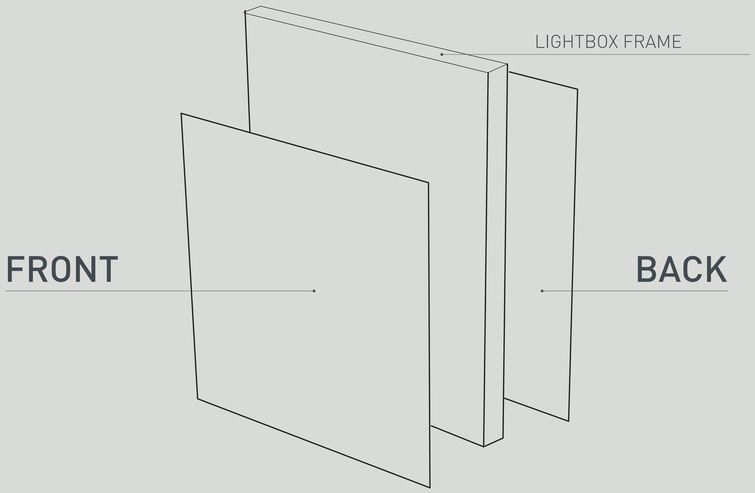

SCALE 1:2

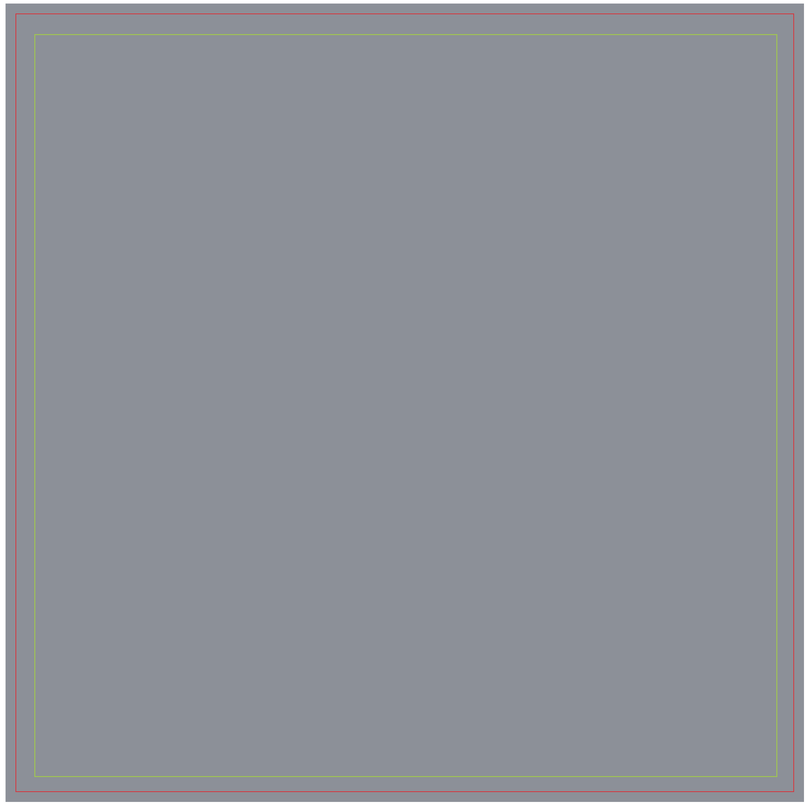

- Ш3120*В3120
- Ш3040*В3040
- Ш3090*В3090

1. Импортируйте данный файл в программу Adobe Illustrator
2. В параметрах документа должна стоять единица измерения «миллиметры»
3. Разместите макет внутри серого прямоугольника (размер печати) и экспортируйте только макет в формат .tiff (150 dpi при масштабе 1:1, CMYK)
4. Экспортируйте сохраненный макет в программу Adobe Illustrator, добавьте отдельным слоем контур реза (красный контур). Сохраните файл в формат .PDF

! Каждый макет необходимо сохранить отдельным файлом в формате **.PDF**. Файл должен состоять из **ДВУХ** слоев:
1. контур реза (красная линия)
2. сам макет

- **CMYK** format
- **150** dpi
- **PDF** (TIFF + Bleed Size Line)

Print Size (Размер печати)
Размести макет на всю ширину и высоту данного размера. Сохраните свой макет в формате tiff данного размера.

Bleed Size (Контур реза)
Линия реза полотна. Допускается смещение готового формата до 30 мм. Данную линию необходимо сохранить отдельным слоем в .pdf.

Safe Visual Area (Безопасная зона)
Рекомендуем разместить значимые элементы макета в пределах данного поля. Сохранять контур данной линии не требуется.

SEG PRO 3000*2250

MOSSTAND
торгово-выставочное оборудование

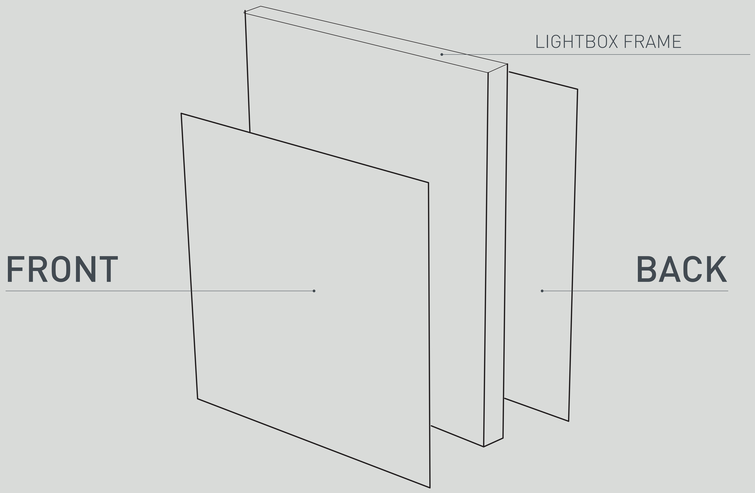

1. Импортируйте данный файл в программу Adobe Illustrator
2. В параметрах документа должна стоять единица измерения «миллиметры»
3. Разместите макет внутри серого прямоугольника (размер печати) и экспортируйте только макет в формат .tiff (150 dpi при масштабе 1:1, CMYK)
4. Экспортируйте сохраненный макет в программу Adobe Illustrator, добавьте отдельным слоем контур реза (красный контур). Сохраните файл в формат .PDF

! Каждый макет необходимо сохранить отдельным файлом в формате **.PDF**. Файл должен состоять из **ДВУХ** слоев:
1. контур реза (красная линия)
2. сам макет

- **CMYK** format
- **150** dpi
- **PDF** (TIFF + Bleed Size Line)

SCALE 1:2

- Ш3120*В2370
- Ш3040*В2290
- Ш3090*В2150

Print Size (Размер печати)
Размести макет на всю ширину и высоту данного размера. Сохраните свой макет в формате tiff данного размера.

Bleed Size (Контур реза)
Линия реза полотна. Допускается смещение готового формата до 30 мм. Данную линию необходимо сохранить отдельным слоем в .pdf.

Safe Visual Area (Безопасная зона)
Рекомендуем разместить значимые элементы макета в пределах данного поля. Сохранять контур данной линии не требуется.

SEG PRO 4000*3000

MOSSTAND
торгово-выставочное оборудование

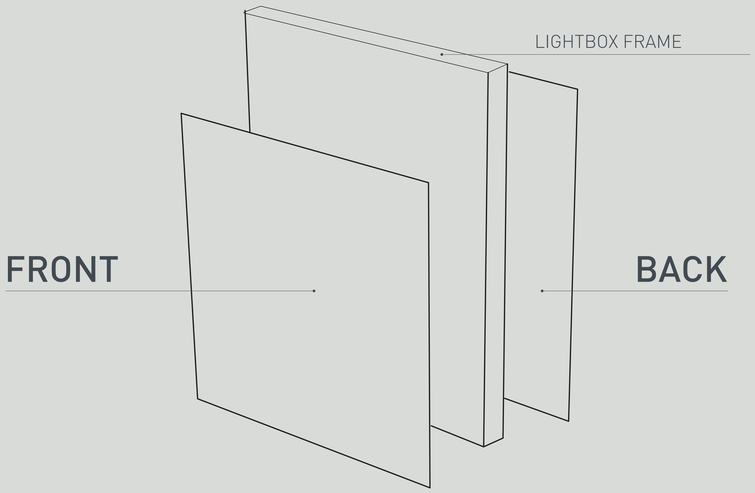

- Ш4120*В3120
- Ш4040*В3040
- Ш3900*В2900

1. Импортируйте данный файл в программу Adobe Illustrator
2. В параметрах документа должна стоять единица измерения «миллиметры»
3. Разместите макет внутри серого прямоугольника (размер печати) и экспортируйте только макет в формат .tiff (150 dpi при масштабе 1:1, CMYK)
4. Экспортируйте сохраненный макет в программу Adobe Illustrator, добавьте отдельным слоем контур реза (красный контур). Сохраните файл в формат .PDF

Каждый макет необходимо сохранить отдельным файлом в формате .PDF. Файл должен состоять из ДВУХ слоев:
1. контур реза (красная линия)
2. сам макет

- **CMYK** format
- **150** dpi
- **PDF** (TIFF + Bleed Size Line)

Print Size (Размер печати)
Размести макет на всю ширину и высоту данного размера. Сохраните свой макет в формате tiff данного размера.

Bleed Size (Контур реза)
Линия реза полотна. Допускается смещение готового формата до 30 мм. Данную линию необходимо сохранить отдельным слоем в .pdf.

Safe Visual Area (Безопасная зона)
Рекомендуем разместить значимые элементы макета в пределах данного поля. Сохранять контур данной линии не требуется.

SEG PRO 4000*2250

MOSSTAND
торгово-выставочное оборудование

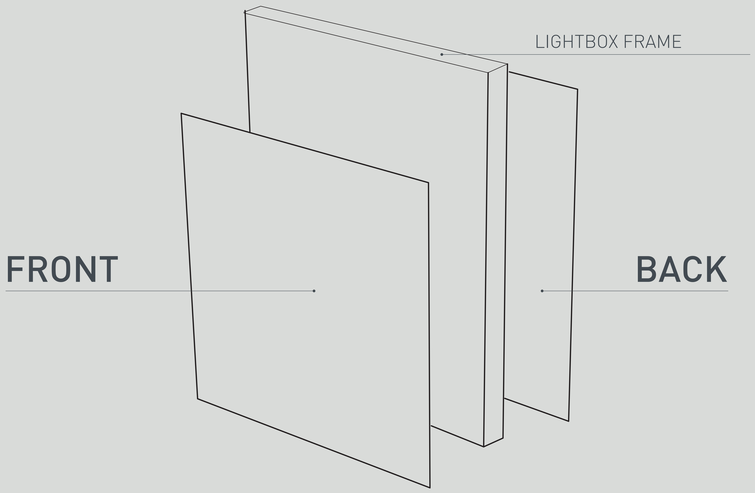

SCALE 1:2

- Ш4120*В2370
- Ш4040*В2290
- Ш3900*В2190

1. Импортируйте данный файл в программу Adobe Illustrator
2. В параметрах документа должна стоять единица измерения «миллиметры»
3. Разместите макет внутри серого прямоугольника (размер печати) и экспортируйте только макет в формат .tiff (150 dpi при масштабе 1:1, CMYK)
4. Экспортируйте сохраненный макет в программу Adobe Illustrator, добавьте отдельным слоем контур реза (красный контур). Сохраните файл в формат .PDF

! Каждый макет необходимо сохранить отдельным файлом в формате **.PDF**. Файл должен состоять из **ДВУХ** слоев:
1. контур реза (красная линия)
2. сам макет

- **CMYK** format
- **150** dpi
- **PDF** (TIFF + Bleed Size Line)

Print Size (Размер печати)
Размести макет на всю ширину и высоту данного размера. Сохраните свой макет в формате tiff данного размера.

Bleed Size (Контур реза)
Линия реза полотна. Допускается смещение готового формата до 30 мм. Данную линию необходимо сохранить отдельным слоем в .pdf.

Safe Visual Area (Безопасная зона)
Рекомендуем разместить значимые элементы макета в пределах данного поля. Сохранять контур данной линии не требуется.

SEG PRO 4000*2500

MOSSTAND
торгово-выставочное оборудование

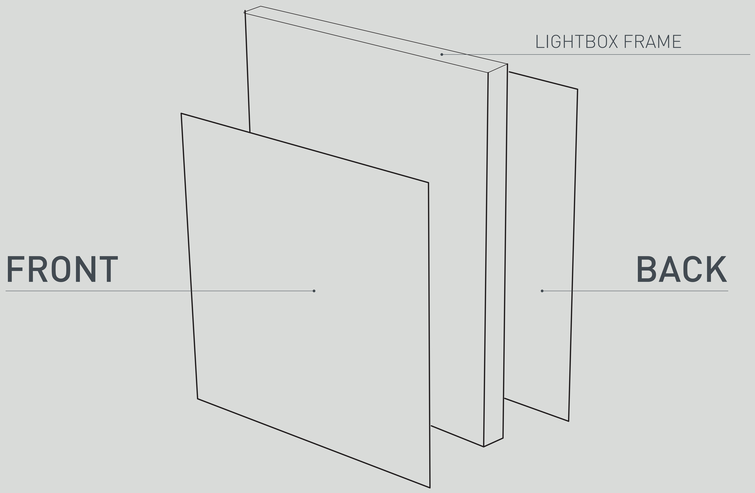

SCALE 1:2

- Ш4120*В2620
- Ш4040*В2540
- Ш3900*В2400

1. Импортируйте данный файл в программу Adobe Illustrator
2. В параметрах документа должна стоять единица измерения «миллиметры»
3. Разместите макет внутри серого прямоугольника (размер печати) и экспортируйте только макет в формат .tiff (150 dpi при масштабе 1:1, CMYK)
4. Экспортируйте сохраненный макет в программу Adobe Illustrator, добавьте отдельным слоем контур реза (красный контур). Сохраните файл в формат .PDF

! Каждый макет необходимо сохранить отдельным файлом в формате **.PDF**. Файл должен состоять из **ДВУХ** слоев:
1. контур реза (красная линия)
2. сам макет

- **CMYK** format
- **150** dpi
- **PDF** (TIFF + Bleed Size Line)

Print Size (Размер печати)
Размести макет на всю ширину и высоту данного размера. Сохраните свой макет в формате tiff данного размера.

Bleed Size (Контур реза)
Линия реза полотна. Допускается смещение готового формата до 30 мм. Данную линию необходимо сохранить отдельным слоем в .pdf.

Safe Visual Area (Безопасная зона)
Рекомендуем разместить значимые элементы макета в пределах данного поля. Сохранять контур данной линии не требуется.

SEG PRO 4500*3000

MOSSTAND
торгово-выставочное оборудование

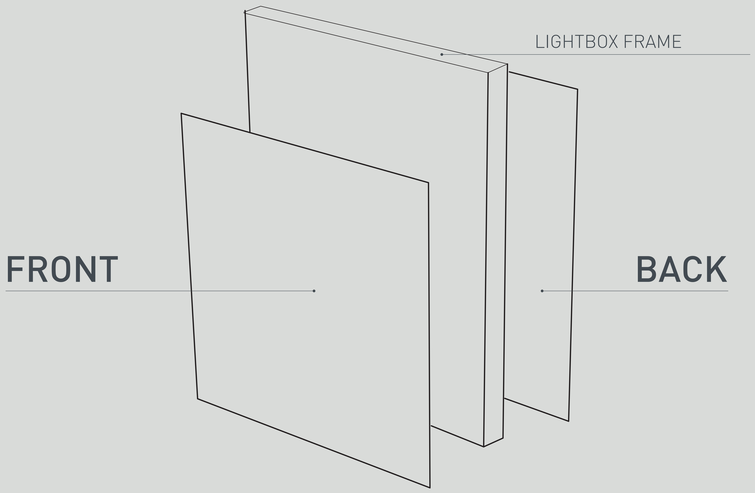

- Ш4620*В3120
- Ш4540*В3040
- Ш4400*В2900

1. Импортируйте данный файл в программу Adobe Illustrator
2. В параметрах документа должна стоять единица измерения «миллиметры»
3. Разместите макет внутри серого прямоугольника (размер печати) и экспортируйте только макет в формат .tiff (150 dpi при масштабе 1:1, CMYK)
4. Экспортируйте сохраненный макет в программу Adobe Illustrator, добавьте отдельным слоем контур реза (красный контур). Сохраните файл в формат .PDF

Каждый макет необходимо сохранить отдельным файлом в формате .PDF. Файл должен состоять из ДВУХ слоев:
1. контур реза (красная линия)
2. сам макет

- **CMYK** format
- **150** dpi
- **PDF** (TIFF + Bleed Size Line)

Print Size (Размер печати)
Размести макет на всю ширину и высоту данного размера. Сохраните свой макет в формате tiff данного размера.

Bleed Size (Контур реза)
Линия реза полотна. Допускается смещение готового формата до 30 мм. Данную линию необходимо сохранить отдельным слоем в .pdf.

Safe Visual Area (Безопасная зона)
Рекомендуем разместить значимые элементы макета в пределах данного поля. Сохранять контур данной линии не требуется.

SEG PRO 5000*2500

MOSSTAND
торгово-выставочное оборудование

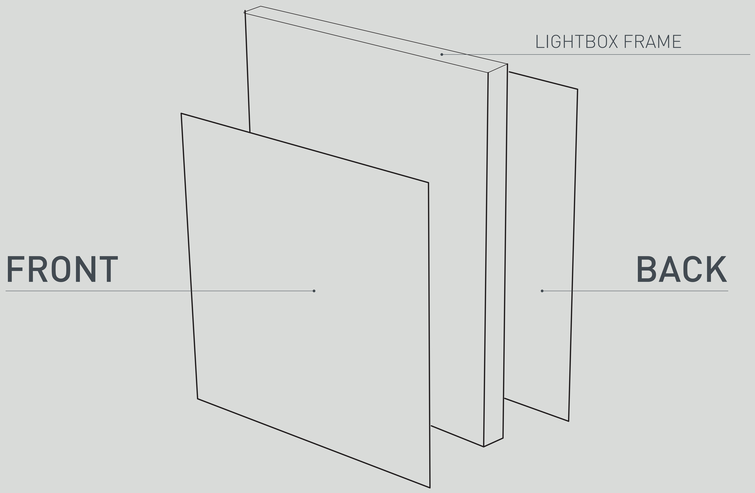

SCALE 1:2

- Ш5120*В2620
- Ш5040*В2540
- Ш4900*В2400

1. Импортируйте данный файл в программу Adobe Illustrator
2. В параметрах документа должна стоять единица измерения «миллиметры»
3. Разместите макет внутри серого прямоугольника (размер печати) и экспортируйте только макет в формат .tiff (150 dpi при масштабе 1:1, CMYK)
4. Экспортируйте сохраненный макет в программу Adobe Illustrator, добавьте отдельным слоем контур реза (красный контур). Сохраните файл в формат .PDF

! Каждый макет необходимо сохранить отдельным файлом в формате **.PDF**. Файл должен состоять из **ДВУХ** слоев:
1. контур реза (красная линия)
2. сам макет

- **CMYK** format
- **150** dpi
- **PDF** (TIFF + Bleed Size Line)

Print Size (Размер печати)
Размести макет на всю ширину и высоту данного размера. Сохраните свой макет в формате tiff данного размера.

Bleed Size (Контур реза)
Линия реза полотна. Допускается смещение готового формата до 30 мм. Данную линию необходимо сохранить отдельным слоем в .pdf.

Safe Visual Area (Безопасная зона)
Рекомендуем разместить значимые элементы макета в пределах данного поля. Сохранять контур данной линии не требуется.

SEG PRO 6000*2500

MOSSTAND
торгово-выставочное оборудование

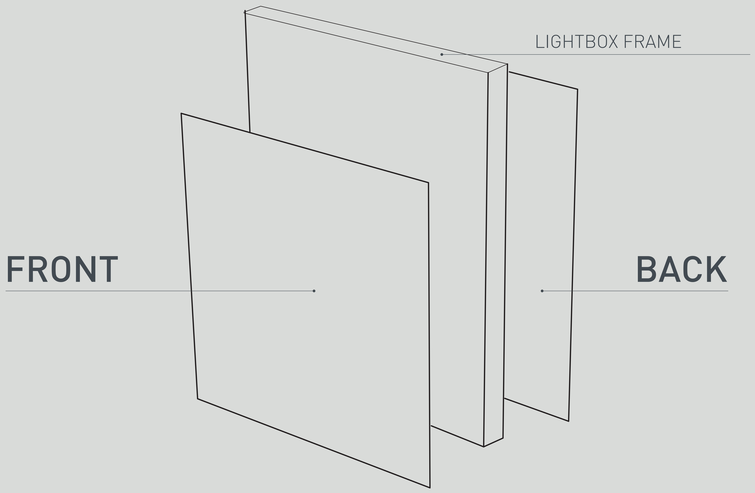

SCALE 1:2

● Ш6040*В2540 ● Ш5900*В2400

1. Импортируйте данный файл в программу Adobe Illustrator
2. В параметрах документа должна стоять единица измерения «миллиметры»
3. Разместите макет внутри серого прямоугольника (размер печати) и экспортируйте только макет в формат .tiff (150 dpi при масштабе 1:1, CMYK)
4. Экспортируйте сохраненный макет в программу Adobe Illustrator, добавьте отдельным слоем контур реза (красный контур). Сохраните файл в формат .PDF

Каждый макет необходимо сохранить отдельным файлом в формате .PDF. Файл должен состоять из ДВУХ слоев:
1. контур реза (красная линия)
2. сам макет

- **CMYK** format
- **150** dpi
- **PDF** (TIFF + Bleed Size Line)

● **Print Size** (Размер печати)
Размести макет на всю ширину и высоту данного размера. Сохраните свой макет в формате tiff данного размера.

● **Bleed Size** (Контур реза)
Линия реза полотна. Допускается смещение готового формата до 30 мм. Данную линию необходимо сохранить отдельным слоем в .pdf.

● **Safe Visual Area** (Безопасная зона)
Рекомендуем разместить значимые элементы макета в пределах данного поля. Сохранять контур данной линии не требуется.